福岡トヨタ杯第７回福岡県学童軟式野球春季大会
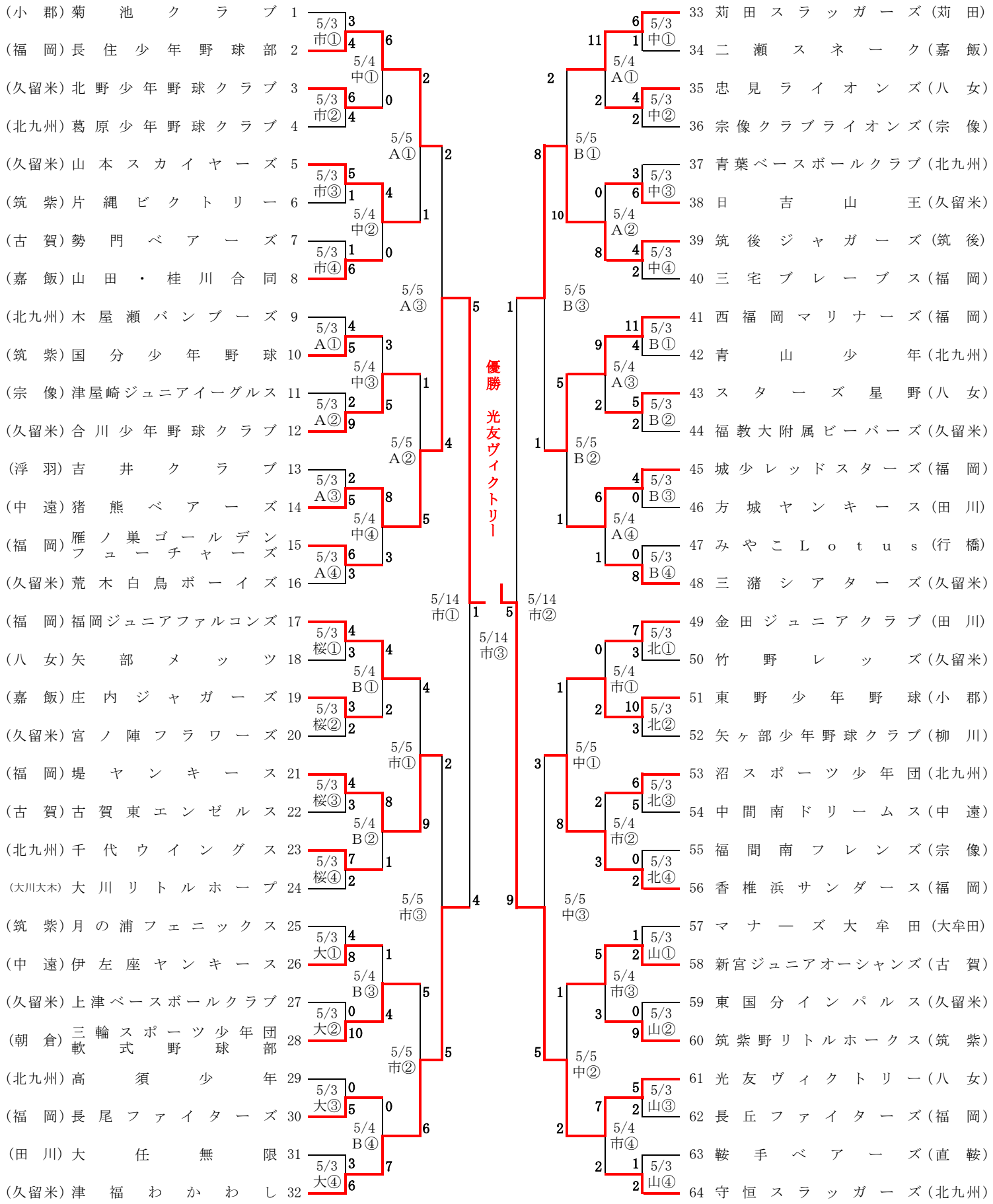
【開会式】令和５年５月３日(水祝)８時３０分　久留米市野球場　　☆選手宣誓　菊池クラブ(小郡支部)髙田 泰志　主将
【試合開始予定時間】１日目 久留米球場 ①9:30 ②11:00 ③12:30 ④14:00 その他球場 ①10:00 ②11:30 ③13:00 ④14:30
２日目以降　①8:30　②10:00　③11:30　④13:00　　※試合開始１時間前集合厳守
【試合会場】市：久留米市野球場　Ａ・Ｂ：新宝満川野球場ＡＢ　桜：桜花台運動公園野球場
山：山本運動広場　北：北野体育センター　大：大島公園野球場　中：中干出公園グラウンド